FujimediCA

⚠ 安全に関するご注意

A) 浴室用ブラケット照明です。(IP65)。
B) 腐食性ガスが発生する場所、塩害地域や冠水の恐れのある場所では使用しないでください。浸水による火災・感電・不点灯の原因となります。
C) 周囲温度-20～40℃以外では使用しないでください。
D) 器具の上に紙類や布類、草や木等で発光面の周囲が覆われるような場所では使用しないでください。火災の原因・寿命低下の原因となります。
E) 製品はAC100～240V仕様の製品となります。
F) 冠水の恐れのある場所には使用しないでください。浸水による感電の原因となります。
G) 器具の改造、部品の交換はしないでください。火災・感電・故障の原因となります。
H) 結線部分は必ず防水処理を施してください。浸水による火災・感電・故障の原因となります。
I) 取付にネジを使用する際は、工具を使用して均一にしっかり絞めつけてください。器具の破損、故障の原因になります。
J) 正しい向きに設置されているか注意して施工処理を施してください。

器具の使用上の注意]
a) LED素子は交換できません。
b) LED素子には、光色・明るさのバラつきがあるため、同形名の商品でも光色・明るさが異なることがあります。
c) 器具や入力電圧により消費電力が変わる事があります。
d) 「DALI」内蔵の仕様にカスタマイズが可能です。

■灯具

(灯具正面寸法)

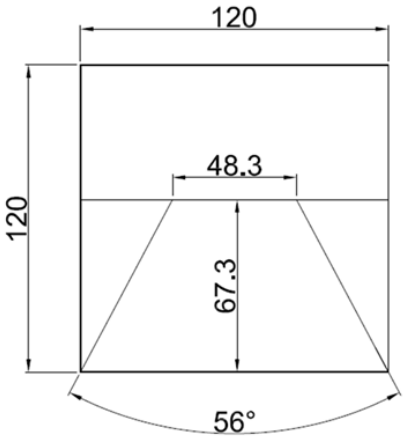

(灯具横面寸法)

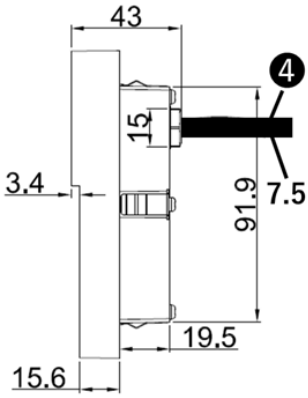

■埋込ボックス

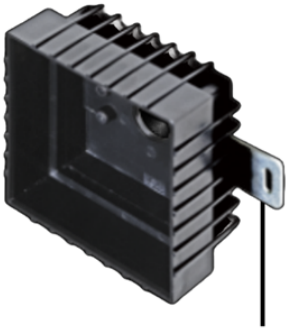

(ボックス正面寸法)

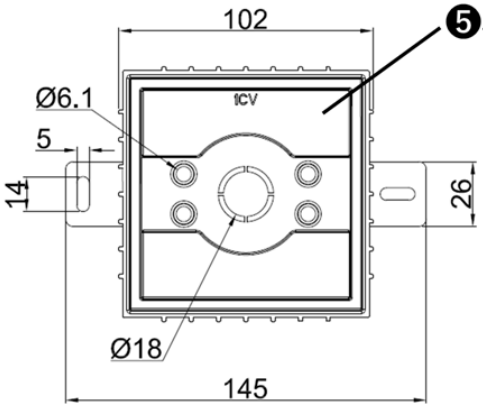

(ボックス横面寸法)

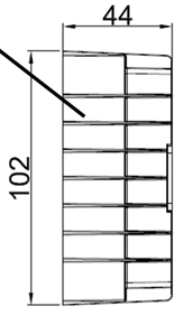

(単位:mm)

■取付イメージ

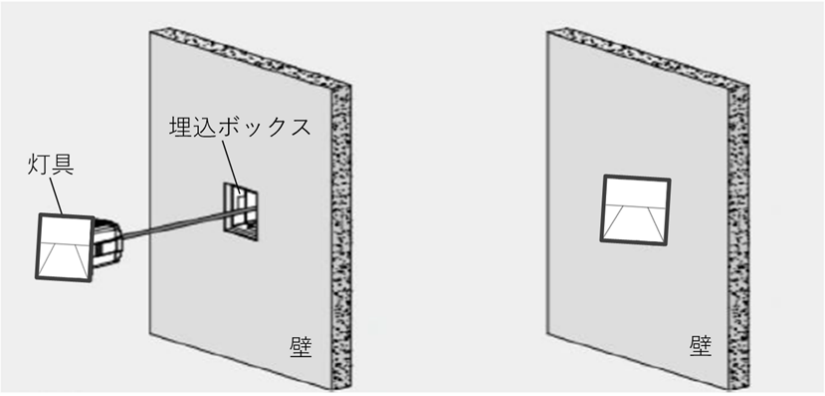

[注意事項]
放熱のため、埋込ボックス内部を
ーキング等で埋めないでください。
必ず壁面に取り付け、天井に設置しないでください。
器具を分解しないでください。
結線部分は必ず防水処理を施してください。

品番	配光角	色温度	光束
FCBD1CZ0934	120°	電球色	158lm

色温度:3000K

No.	部品名	材質	備考	項目	仕様
❺	埋込ボックス	プラスチック	–	定格電圧	AC100V
				周波数	–
❹	電源ケーブル	キャブタイヤ	H05RN-F 3X1.0mm^2 0.3m	入力電流	46mA
				定格消費電力	5W
❸	LED	SMD		使用環境	屋内・屋外
❷	カバー	ポリカーボネート		動作温度	-20° C ～ 40° C
❶	本体	アルミダイカスト	粉体塗装(灰色)	保存温度	-20° C ～ 40° C
				保護等級	IP65

品名	浴室用 5W スクエア型 埋込型ブラケットライト		
品番	FCBD1CZ0934		
尺度	作成	検図	承認
NTS	有村	有村	有吉

FujimediCA 株式会社富士メディシィエライティング

単位 mm 第三角法 (JIS A-4)

2025.11.07